VIMAR EQUIPOS

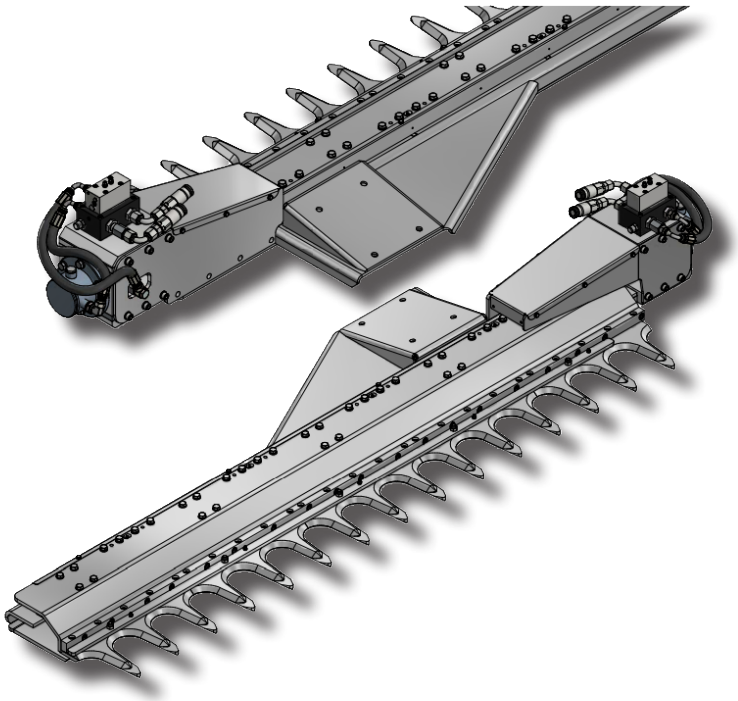

SUPER LIGERA

BARRA DE **CORTE** LIGERA

www.vimarequipos.com

CE

SUPER LIGERA

BARRA DE CORTE LIGERA

EQUIPAMIENTO DE SERIE

LARGO 2500 mm
- Capacidad de corte Ø20 mm
- Profundidad 84 mm
- Peso 160 Kg
- Depósito de aceite 75/90 L
- Presión máxima 170 bar
- Potencia empleada 30 CW
- Golpes por minuto 800

LARGO 2100 mm
- Capacidad de corte Ø20 mm
- Profundidad 84 mm
- Peso 140 Kg
- Depósito de aceite 75/90 L
- Presión máxima 170 bar
- Potencia empleada 30 CW
- Golpes por minuto 800

LARGO 1700 mm
- Capacidad de corte Ø20 mm
- Profundidad 84 mm
- Peso 120 Kg
- Depósito de aceite 75/90 L
- Presión máxima 170 bar
- Potencia empleada 30 CW
- Golpes por minuto 800

LARGO 1200 mm
- Capacidad de corte Ø20 mm
- Profundidad 84 mm
- Peso 100 Kg
- Depósito de aceite 75/90 L
- Presión máxima 170 bar
- Potencia empleada 30 CW
- Golpes por minuto 800

El sistema de dos hojas con cuchillas en Hardox de sectores intercambiables se adapta a cualquier planta e instalación tanto para el material verde como para el seco.

El corte de tijera aporta importante beneficios:
- No provoca quemaduras
- No daña la rama cortada
- No produce serrín
- Simula el corte manual

Trabaja con un régimen bajo de revoluciones y posibilita un considerable ahorro de carburante. Le permite al operador efectuar varias operaciones de corte en condiciones de seguridad, sin necesidad de blindar el tractor.

VIMAR

Polígono Industrial Escodinas, 3 · 44621 Mazaleón - TERUEL - ESPAÑA · +34 978 89 88 11
www.vimarequipos.com

CE